Version:
February 24, 2023

DEMINT
Electronics Co., Ltd.

(DRB16)
RoHs
长引线被釉线绕电阻

Web: www.direct-token.com
Email: rfq@direct-token.com

德铭特电子（深圳）有限公司

大陆: 广东省深圳市南山区南山大道 1088 号南园枫叶大厦 17P
电话: +86 755 26055363

台湾: 台湾省新北市五股区中兴路一段 137 号
电话: +886 2981 0109 传真: +886 2988 7487

产品简介

德铭特 RoHS 长引线被釉线绕电阻器，立式引线及水平引线易与安装，结构简单。

特性：
- 体积小，阻值高。
- 结构简单，易与安装。
- 立式引线及水平引线两种安装方式。

应用：
- 电动工具、家电产品。
- 家庭娱乐器、电源、高电压的应用。
- 消费类产品应用、焊接机、开关应用。

德铭特电子长引线被釉线绕功率电阻器 (DRB16) 系列，提供立式及水平引线两种安装方式，具有竞争力的价格，阻值范围从 1Ω 到 10KΩ，功率范围从 3W ~ 20W。于最高工作电压 120V 到 750V，尺寸与行业标准匹配。

立式及水平引线型玻璃釉绕线电阻器是将电阻线绕在无性耐热瓷体上，表面涂以耐湿、耐热、无腐蚀之不燃性涂料（如硅树脂，环氧树脂，水泥，釉瓷等），保护而成。其特点为：温度系数小、耐热性优、质轻、低杂音、耐过负载、阻值经年变化率小、比传统线绕功率电阻具有更优越的热传输特性，德铭特电子被釉长引线绕线电阻器器符合 RoHS 规范，无铅标准，产品使用无铅标志。

德铭特推出玻璃釉电阻器 (DRB16) 用以替代传统直接涂装电阻本体的漆料，因无法承受的热应力而引起的电阻"高体温"。(DRB16) 提供耐用的无铅玻璃釉涂层，允许线绕电阻器保持特硬的涂层，可工作在高温环境下。全焊接结构加强了机械完整性。

德铭特的功率型 (DRB16) 线绕系列是最佳的选择，当成本、质量、和可靠性是关键因素时。适用于计算器、通信、和工业应用中。(DRB16) 符合 RoHS 标准，可提供 Ayrton Perry 无感线绕应用要求。

(DRB16) 系列生产周期为 5-7 天，广泛用于电动工具、开关应用、电源，焊接机、高电压应用、消费类产品应用、家庭娱乐、家电产品。对于规格外惨数和客护定制的特殊应用，请与德铭特业务部门联系，商讨细节。或登陆我们的官方网站“德铭特电子通用电阻器”了解更多信息。

一般规格

长引线被釉线绕电阻 (DRB16) 一般规格 (单位: mm)

型号	额定功率 (W)	阻值范围 (Ω)	公差 (%)	温度系数 (ppm/℃)	最高电压 (V)	尺寸 (mm)					
						L ±1	OD ±1	ID ±1	e ±3	d ±0.2	H ±1
DRB16-3	3	1 ~ -1k	±5% (J) ±10% (K)	250	120	11	7.5	3.6	38	0.8	7
DRB16-5	5	5 ~ -1.5k			150	16	8.5	3.6	38	0.8	11
DRB16-6	6	6 ~ -4.7k			250	25	10.5	4.8	38	1	19
DRB16-12	12	12 ~ -4.7k			600	44.5	10.5	4.8	38	1	36.5
DRB16-20	20	20 ~ -10k			750	51	14.3	7.9	38	1	43

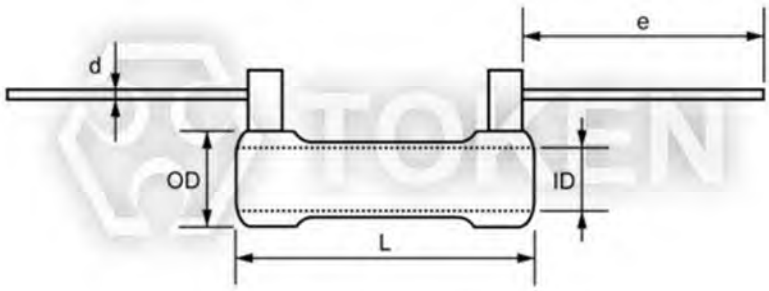

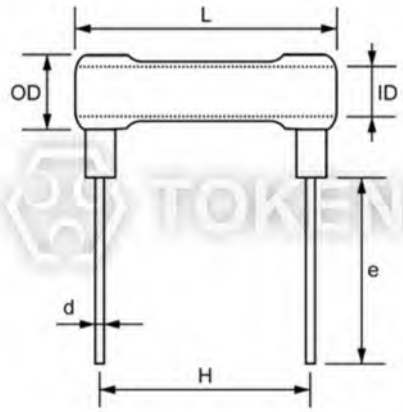

电气特性

长引线被釉线绕电阻 (DRB16) 电气特性

试验项目	性能要求	试验方法
可焊性	焊料自动流动	235℃ ±5℃, 2s 槽焊法
引出端强度	ΔR ≤ ± (1%R + 0.05Ω)	≤4.3W 10N, ≥6W 20N
过载	ΔR ≤ ± (1%R + 0.05Ω)	施加 10 倍额定功率负荷 5s
温度快速变化	ΔR ≤ ± (1%R + 0.05Ω)	θ A=-55℃ θ B=+200℃, 5 次循环
碰撞	ΔR ≤ ± (1%R + 0.05Ω)	加速度 390m/s2, 4000 次
冲击	ΔR ≤ ± (1%R + 0.05Ω)	加速度 490m/s2, 11ms, 18 次
振动	ΔR ≤ ± (2%R + 0.1Ω)	频率 10-500Hz, 加速度 98m/s2, 6h
温升	<245℃	施加额定功率负荷
稳态湿热	ΔR ≤ ± (5%R + 0.1Ω)	温度 40±2℃, 温度 93+2/-3%, 56h
室温耐久性	ΔR ≤ ± (5%R + 0.1Ω)	室温施加额定功率负荷 1000h

曲线图

降功耗曲线 (DRB16)

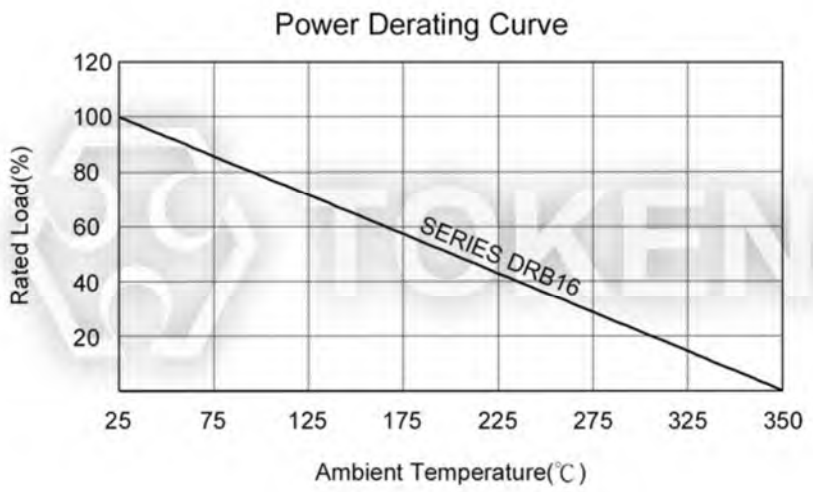

料号标识

长引线被釉绕线电阻器 (DRB16) 料号标识

DRB16	-	3	10R	J	VL	VE

型号	额定功率(W)		阻值 (Ω)		阻值公差 (%)		引脚位置		涂装	
DRB16	3	3W	10R	10Ω	G	±2%	VL	立式引线	VE	被釉涂装
	5	5W	110R	110Ω	J	±5%	HL	水平引线	LF	被釉涂装 RoHS
	6	6W	1K1	1.1KΩ					NF	不燃性漆
	12	12W	10K	10KΩ						
	20	20W								

概述及相关说明

通用电阻器与定制服务

德铭特电子拓展通用型电阻器的规格，并设计为大批量生产规模。 扩大商业型及通用型电阻器的多样性、多选择性，便于客户体验管理 (Customer Experience Management)，并提供更广泛的产品，以满足高质量、低价格、需求量大的客户要求。

新的通用型产品，使您有机会采购来自信任的供货商，和更广泛被动元器件资源。德铭特贴切的客户服务、技术支持、和质量保证，德铭特的经营理念，脚踏实地，精益求精；创造利润，与客户分享，回馈社会，一如既往，为您服务。

固定电阻器使用注意事项

- 当环境温度超过额定环境温度时，电阻器应该采用降额曲线的负载功率。通用电阻器在超过额定负载时，并不是不燃烧性，有可能出现火焰，气体，烟雾，红热等。一般阻燃性的电阻在一定的功率下，通常会排出烟和红热状，但不发出火光或火焰。
- 当电阻器涂防护或树脂时，储存热量和树脂会产生应力。因此，性能和可靠性，应于使用前检查。
- 当电压短的时间高于额定值如单脉冲，重复脉冲，浪涌等，使用的功率不大于额定功率，它并不一定确保安全。请咨询我们并告诉您具体应用的脉冲波形。电阻应使用在没有结露发生的条件下。
- 在应用中，电阻受间歇性浪涌电流和峰值时，请事先确认选定的电阻组件，能够承受持续瞬间的负载增加。
- 不使用超过的建议的额定负载。电阻器必须使用在额定的电压范围内，以防止缩短使用寿命和/或损坏电阻组件。
- 避免电阻温度上升，应该选用更高额定负载量，不要满载使用电阻组件。为延长电阻组件的使用寿命，及安全考虑，额定功率应超过 4 倍的实际使用功率。
- 最小负载：电阻必须使用 1/10 以上的额定电压，以防止氧化造成的传导不良。基本警告的数据，请参考 EIAJ 技术报告组 RCR-2121 “固定电阻器的指导应用”。