Version:
December 1, 2022

DEMINT
Electronics Co., Ltd.

(XT MJ)
色载波信号吸收型
陶瓷陷波器

Web: www.direct-token.com
Email: rfq@direct-token.com

德铭特电子（深圳）有限公司

大陆: 广东省深圳市南山区南山大道 1088 号南园枫叶大厦 17P
电话: +86 755 26055363
台湾: 台湾省新北市五股区中兴路一段 137 号
电话: +886 2981 0109 传真: +886 2988 7487

产品简介

陶瓷陷波器色载波信号吸收 (XT MJ) 产品简介

特性 ：

- 小体积尺寸（单位 mm）：10.0 Max. × 10.0 Max. × 5.0 Max.。
- 多种规格可供多种 IC 搭配选择，稳定，高灵敏度，体积小，重量轻。
- 操作温度范围：-20～+80 (˚C)，储藏温度范围：-40～+85 (˚C)

德铭特电子色载波信号吸收用 XT MJ 系列，主要应用于电视、录像、视频、和音效 IF 衰减器。

陷波器是利用压电陶瓷的压电效应制成的带阻滤波器，它的作用是阻止或滤掉信号中有害分量对电路的影响。有二端型和三端型两种结构，它在电路中的文字符号及图形符号与陶瓷滤波器相同。

电视机中使用的陷波器有 6.5MHz、6 MHz、5.5 MHz、和 4.5 MHz 等几种标准频率。其中 4.5 MHz 用来消除副载波信号对图像的干扰。5.5 MHz、6 MHz 和 6.5 MHz，用来消除伴音信号对图像的干扰。

联系我们与您的特定需求，也可以登陆我们的官方网站“德铭特电子陶瓷陷波器”取得更多最新产品信息。

陶瓷陷波器尺寸

色载波信号吸收 (XT MJ) 陶瓷陷波器尺寸（单位：mm）

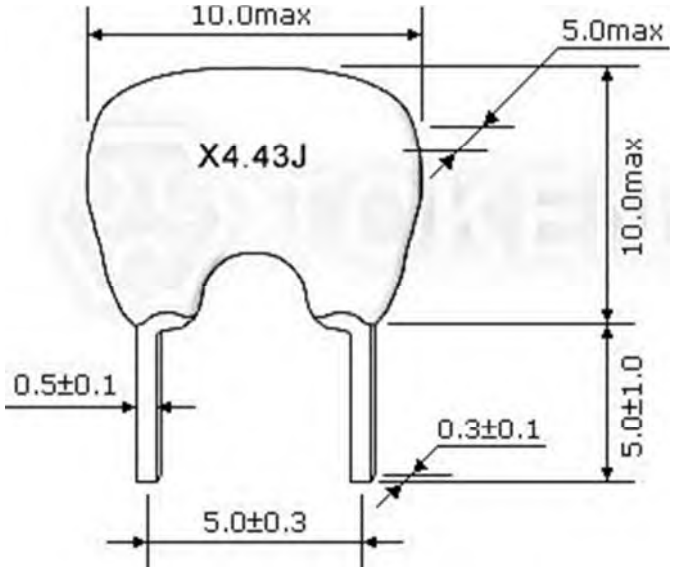

陶瓷陷波器色载波信号吸收 (XT MJ) 尺寸图

陷波器特性

色载波信号吸收 (XT MJ) 与 Murata TPS MJ 系列兼容 陷波器特性

型 号	中心频率 (fo1)(MHz)	fn1 点衰耗量 (at fo1)(dB)Min	20 分贝衰耗带宽 (fo1)(KHz)Min
XT3.58MJ	3.580	20	20
XT4.43MJ	4.430	20	40
XT4.5MJ	4.500	20	40
XT5.5MJ	5.500	20	40
XT5.74MJ	5.742	20	40
XT6.0MJ	6.000	20	40
XT6.5MJ	6.500	20	40

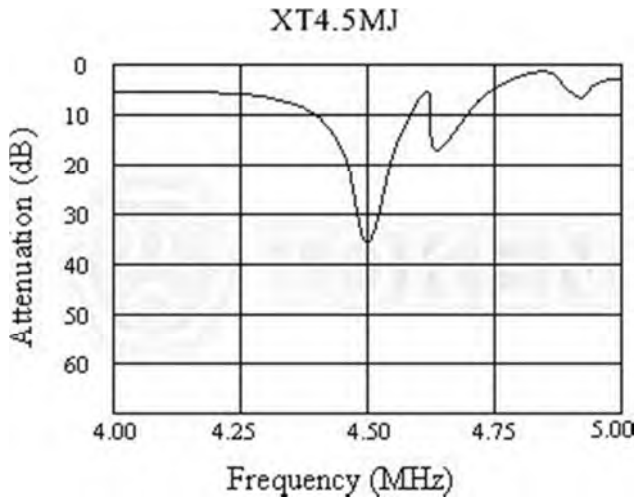

XT MJ 系列 特性曲线

测试电路

陶瓷陷波器色载波信号吸收 (XT MJ) 测试电路

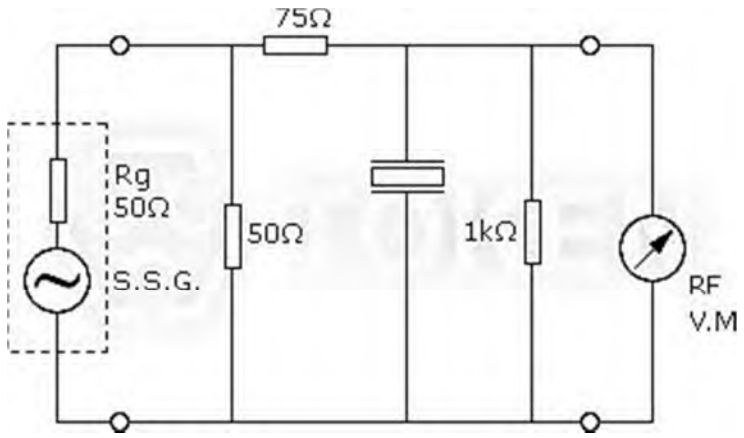

陶瓷陷波器色载波信号吸收 (XT MJ) 测试电路

料号标识

波器色载波信号吸收 (XT MJ) 料号标识

XT3.58MJ	P
型 号	包装方式

概述及相关说明

德铭特陶瓷陷波器的优势

德铭特电子自行研制开发的特殊压电陶瓷材料，与村田滤波器、村田陷波器系列兼容，提供性能稳定、量产价格的压电陶瓷元器件。主要用于通讯及消费性产品。压电陶瓷体积小、质量轻、价格便宜、广泛用于射频前端和中频。陶瓷陷波器主要用于通讯及消费性产品，是目前电子、电器、信息产品使用量最大、稳定性高、信赖度高的压电陶瓷元器件。

德铭特提供高质量的零部件，根据每个客户的特殊需求，在性能，成本和技术方面，可做相对应的配合。
对于陶瓷陷波器有关的市场资源开发或已停产的压电产品，建议您联系我们的销售部，以便将你的要求转达德铭特相关部门。